X72DD

RELE' DIFFERENZIALI DI TERRA CON DISPLAY LED
EARTH LEAKAGE RELAYS WITH LED DISPLAY

DATI TECNICI	*TECHNICAL DATA*	
impostazione corrente	*current setting range*	0,03...10,0Aa passi di/*in steps of* 0,01A
precisione corrente	*current accuracy*	+/- 5% v.m. / *rdg* +/- 1 dgt
impostazione tempo	*delay setting range*	0,03...5,00s a passi di/*in steps of* 0,01sec
precisione ritardo	*delay accuracy*	5%
frequenza di lavoro	*operating frequency*	47...63Hz
filtro terza armonica	*third harmonic filter*	attenuazione/*attenuation* 88% @ 150Hz
caratteristica di intervento	*operation characteristic*	tipo / *type* A secondo / *according to* IEC775
test collegamento toroide	*toroid connection test*	continuo / *continuous*
contatto di intervento	*trip contact*	1 in scambio / *SPDT,* 5A 250Vac
contatto di allarme	*alarm contact*	1 in scambio / *SPDT,* 5A 250Vac sicurezza positiva / *positive safety*
temperatura di funzionamento	*operating temperature*	0...+50°C, U.R. / *R.H.* <90% n.c.
temperatura di magazzinaggio	*storage temperature*	-20...+70°C
isolamento	*insulation*	2kV 50Hz, 1 min.
connessioni	*connections*	faston 6,3 x 0,8 mm
custodia in materiale	*self estinguishing*	
termoplastico autoestinguente	*thermoplastic material*	UL 94-V0
grado di protezione custodia	*protection for housing*	IP52
grado di protezione morsetti	*protection for terminals*	IP20
costruzione a norme	*according to*	IEC 60947-2

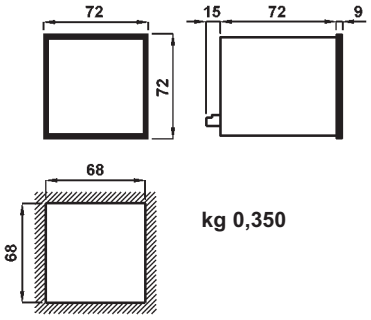

kg 0,350

CODICE - *CODE*	X72DD

CARATTERISTICHE DA PRECISARE - *CHARACTERISTICS TO BE SPECIFIED*			
ALIMENTAZIONE *AUX. SUPPLY VOLTAGE*	Standard	Va.c. (±10%, 45÷65Hz, 3VA)	115 - 230 V
	A richiesta con sovrapprezzo *On demand with extraprice*	Va.c. (±10%, 45÷65Hz, 3VA)	24V; 48V
		Vd.c. (-15...+20%, 3W)	24V; 48V; 110V; 220V
		Va.c./d.c. (5VA/5W)	20÷60V; 80÷260V

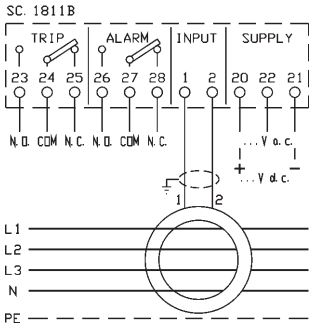

DESCRIZIONE

I relè differenziali di terra serie X...DD sono stati progettati per rilevare le correnti di fuga o di squilibrio causate dalla perdita di isolamento dei conduttori o delle apparecchiature e per intervenire, al superamento dei limiti impostati, interrompendo l'alimentazione al sistema difettoso. La loro particolarità è quella di permettere un controllo continuo dello stato di isolamento (tramite la visualizzazione della corrente di dispersione) per consentire interventi di manutenzione preventiva al fine di evitare interruzioni inaspettate dell'alimentazione.

Funzioni principali:

- Indicazione digitale continua della corrente istantanea dispersa da 0,02A a 10.0A.
- Impostazione dei valori di funzionamento (corrente e tempo) in modo indipendente tra allarme ed intervento.
- Verifica del buon collegamento al toroide eseguita in modo continuo sull'avvolgimento di misura, con visualizzazione di un messaggio di avvertimento in caso di esito negativo e con eventuale segnalazione di allarme o intervento dei contatti di uscita (programmabile).
- Memorizzazione (anche in mancanza della tensione di alimentazione) della corrente massima di guasto.
- Programmazione (abilitazione o disabilitazione) del pulsante "TEST".
- Ripristino manuale o ripristino automatico entro 2 secondi (con inibizione dell'automatismo dopo 3 interventi in meno di 9 minuti).
- Impostazione del contatto di intervento per funzionamento impulsivo (programmabile da 100 a 900 msec.) o a ritenuta.

DESCRIPTION

The X...DD series earth leakage relays are designed to measure the leakage or unbalance currents caused by conductors or appliances insulation losses and to react, in case the set limits are exceeded, switching off the power supply to the defective system. Thanks to their distinctive feature (the displaying of the leakage current) it is possible to continuously monitor the insulation state and to program the preventive maintenance in order to avoid unexpected power breaks.

Main features:

- *Continuous digital displaying of the instantaneous leakage current from 0,02A to 10.0A.*
- *Setting of the operating parameters (current and time) independently for alarm and trip.*
- *Continuous check of the good connection with the toroidal transformer performed on the measure winding, with displaying of a warning message in case of negative result and switching of the alarm and/or trip contacts (programmable).*
- *Memorizing (even in case of power supply losses) of the maximum fault current.*
- *Operation (enable or disable) of the "TEST" key programmable.*
- *Manual reset or automatic reset in 2 seconds (with disabling of the automatic function after the third trip in less than 9 minutes).*
- *Programmable operating mode of the trip contact as impulsive (with pulse width ranging from 100 to 900 msec.) or as steady.*

DATI PER L'ORDINAZIONE

– codice
– alimentazione
– opzioni (vedi pag. 3.3)

ORDERING INFORMATION

– code
– aux. supply voltage
– options (see page 3.3)